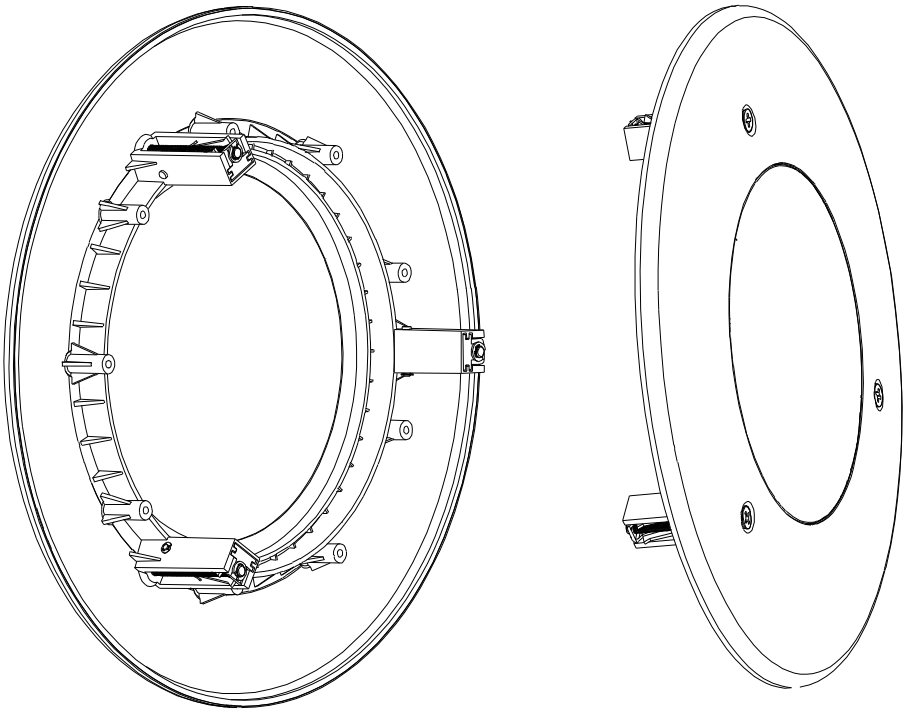

- **Material ABS.**
- **No es necesario quitar o reemplazar la carcasa original.**
- **Instalación sencilla y fácil de usar.**
- **Aplica a piscinas de hormigón y vinilo.**
- **Diseño ajustable para adaptarse a una carcasa de 210 mm a 250 mm de diámetro.**
- ABS Material.
- No need to remove or replace the original case.
- Simple installation and easy to use.
- Applies to concrete and vinyl pools.
- Adjustable design to fit a 210mm to 250mm diameter casing.

! PRECAUCIONES / CAUTIONS

1. **Antes de instalar la lámpara asegúrese que la alimentación está apagada**
2. **La instalación de este nicho debe ser completado por un electricista cualificado.**
3. **Asegúrese que los sistemas eléctricos y el cableado de las instalaciones cumplan con los códigos nacionales vigentes, y los códigos y regulaciones locales.**

1. Before installing the lamp make sure the power is o
2. The installation of this niche must be completed by a qualified electricia
3. Make sure that the electrical systems and wiring of the premises comply with current nation codes, and local codes and regulations.

Dimensiones / Sizes

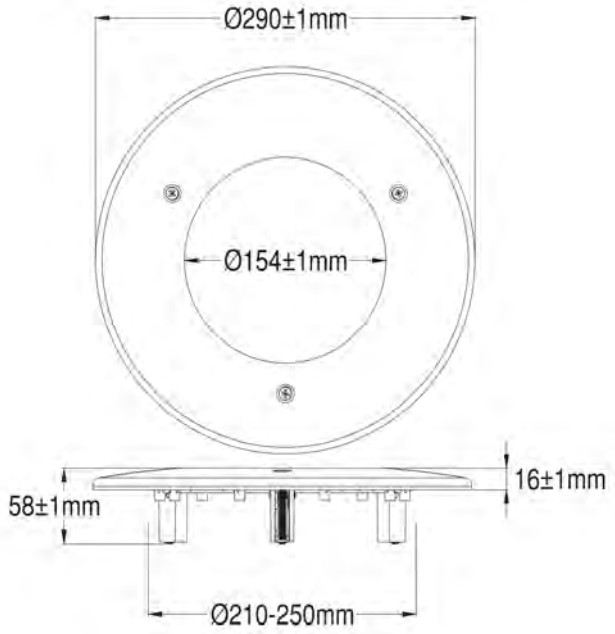

Instalación / Installation

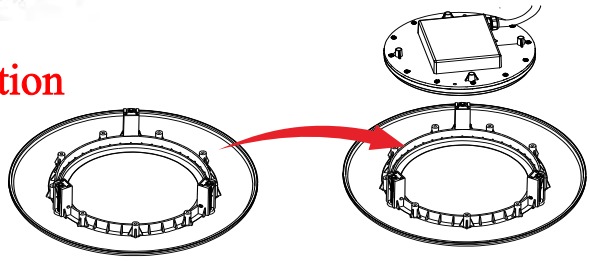

1.**Instale la lampara para en el nicho** / install the lamp for in the niche

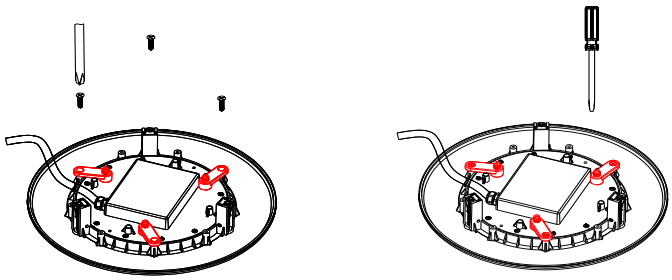

2.**Fije los 3 clips** / Attach the 3 clips

3.**Atornille los 3 clips** / Screw the 3 clips

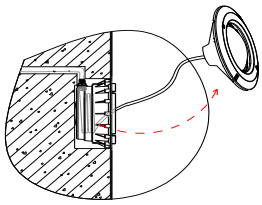

4.**Retire accesorio dañado** / Remove damaged accessory

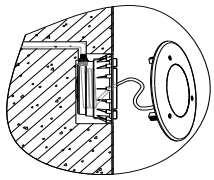

5.**Reemplácelo por el nicho y la lámpara nueva, enrolle el cable y colóquelo en el nicho** / Replace it for the niche and the new lamp, coil the cable and place it in the niche

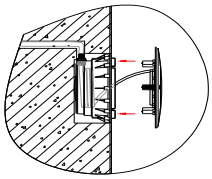

6.**Ponga el nicho en el agujero** / Put the niche in the hole/

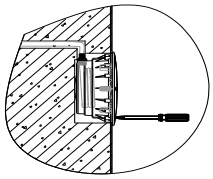

7.**Apriete los 3 tornillos en el sentido de las agujas del reloj con fuerza uniforme hasta que el nicho no se suelte** / Tighten the 3 screws clockwise with even force until the niche does not come loose

Precaución/ Caution

Solo coincide con el diámetro de la carcasa de 210 mm a 250 mm / Only match the shell diameter from 210mm to 250mm

3 piezas de pestillos Coincidencia máxima 250 mm / 3 pieces of latches Maximum match 250mm

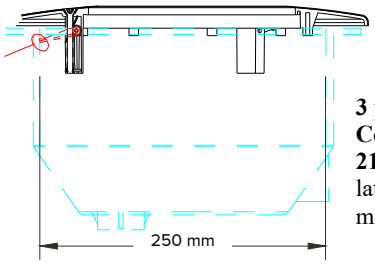

3 piezas de pestillos Coincidencia máxima 210 mm / 3 pieces of latches Maximum match 210mm

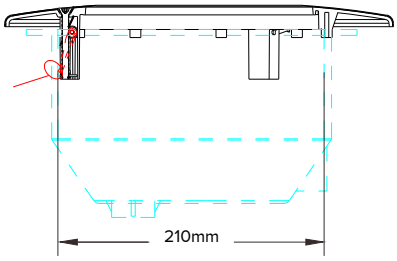

No se permite el desmontaje / Disassembly is not allowed

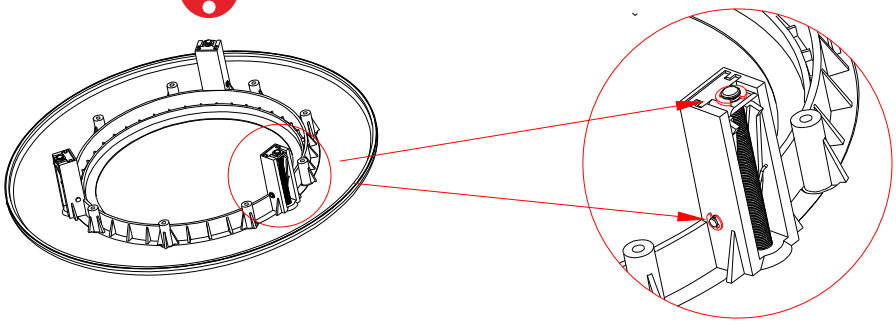

Asegúrese de que los tres pestillos giren uniformemente al sujetar / Ensured all three latches rotate evenly when clamping.

Fuerzas distribuidas / Distributed forces

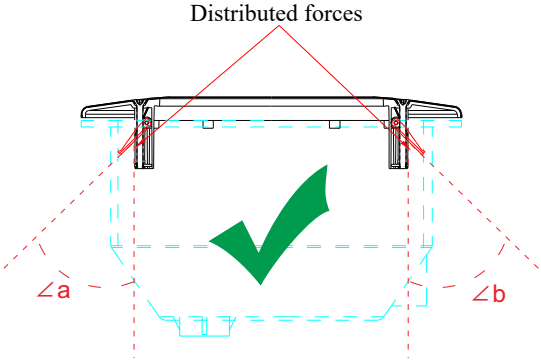

∠a= ∠b **Correcto** / Right

Fuerzas desiguales / Unequal forces

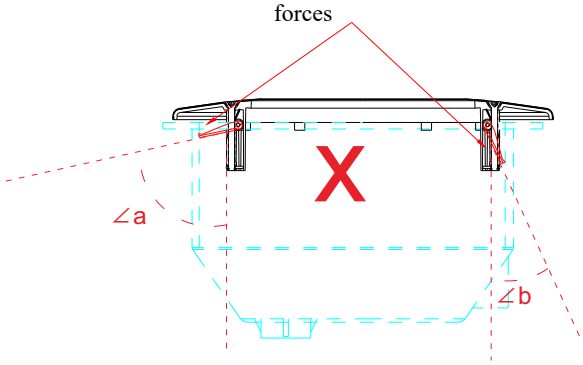

∠a ≠ ∠b **Incorrecto** / Incorrect

PROYECTORES PLANOS PARA PISCINA

FLAT SPOTLIGHTS FOR SWIMMING POOL

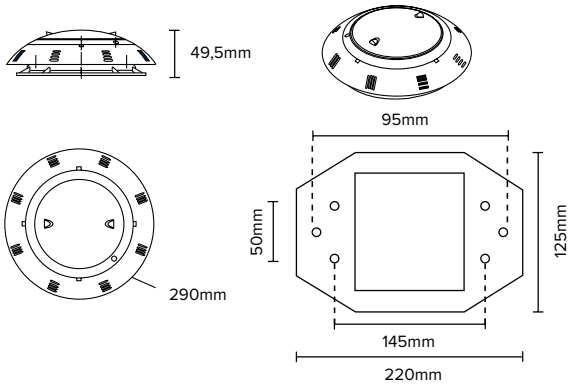

12V$_{AC}$ IP68

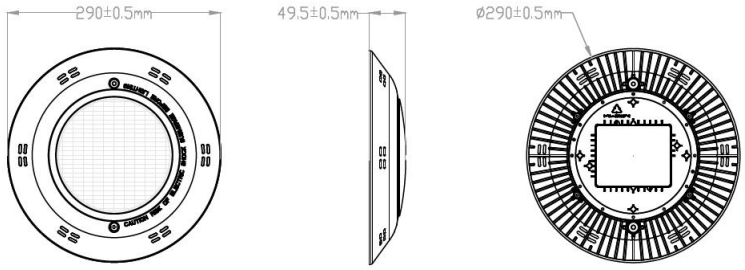

Referencia *Reference*	Temp. Color *Color Temp.*	Tipo LED *LED type*	Flujo luminoso *Lumen output*	Alimentación *Power Supply*	Consumo *Power*	Control *Control*	Medidas *Size*	IP *IP*
PEPLED252RGB		2835	520lm	12V$_{AC}$	25W	Pulsador / *Push button*	290x49,5mm	68
PEPLED252RGB16		2835	520lm	12V$_{AC}$	25W	Controlador 16/ *Controller 16*	290x49,5mm	68
PEPLED252B	6000 K	2835	1800lm	12V$_{AC}$	25W	-	290x49,5mm	68
PEPLED252B-BC	3000 K	2835	1800lm	12V$_{AC}$	25W	-	290x49,5mm	68
PEPLEDCONECT						Conjunto racord trasero / *Rear connector set*	290x49,5mm	68
INOXPEPLED/2						Aro embellecedor inox / *Stainless steal beauty ring*	290x49,5mm	68

BSLIGHT

Iluminación Exterior
Outdoor Lighting

PEPLED252RGB

Caracteristicas tecnicas / *Technical data*

Alimentación/*power supply*	12VAc
Led driver	Entrada Tensión Alterna
Ángulo/*angle*	120º
Tº de trabajo/*operating Tº*	–10ºC~60ºC
Cable de alimentación/*power cable*	H07RN-F 2x1.0mm
Tipo de control/*dimmmable surpport*	----------
Material/*mounting sleeven*	ABC
Medidas/*outer dimensions*	290X49,5mm
Medidas Nicho/*recessed dimensions*	----------
Cubierta frontal/*Front cover housing*	----------
Grosor de vidrio templado/*Step tempered glass*	T=3mm

Referencia *Reference*	Color *Color*	Fluj.lum. *Lum.Flow*	consumo *Consume*	Protección *Protection*	Tipo de led *Light source*
PEPLED252RGB		520Lm	25W	IP68	2835

MEDIDAS/ *DIMENSIONS*

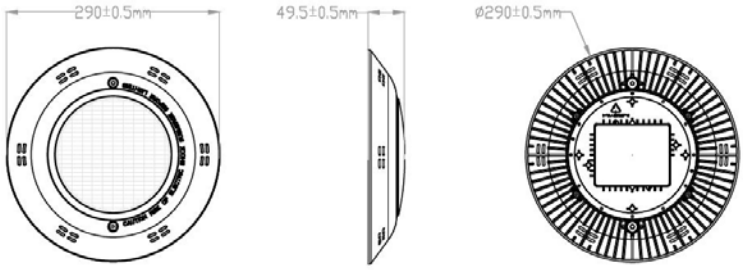

IMPORTANTE/*IMPORTEN*

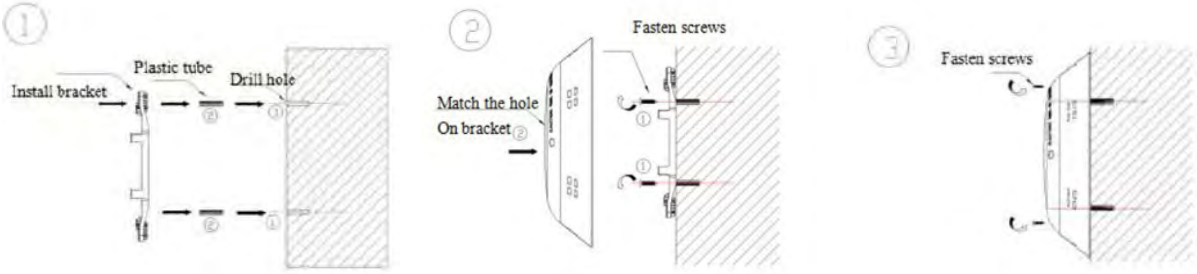

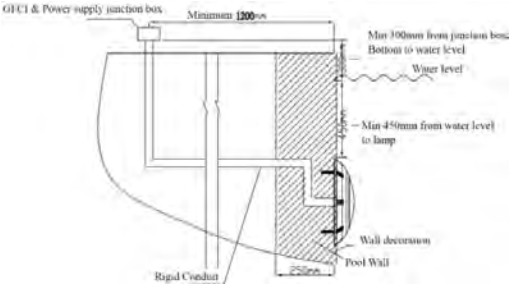

C/ Arabia 24, Pol.Ind. Congost 08520 Les Franqueses del Valles -Barcelona -España Tel: +34 938.618.578
e-mail: bslight@bslight.es web: www.bslight.es

SECUENCIAS DE COLOR

RGB:	14 secuencias de color diferentes:
1	Rojo
2	Verde
3	Azul
4	Rojo + Verde
5	Verde + Azul
6	Rojo + Azul
7	Rojo + verde + azul = blanco
8	Cambio automático: de rojo a verde
9	Cambio automático : de verde a azul
10	Cambio automático : de rojo a azul
11	Cambio de dinámica RGB
	Cambio de color automático: de rojo a verde, luego azul
12	Cambio automático y colorido de rojo a verde, luego azul, rojo + azul,
	verde + azul, azul + rojo, RGB.
13	RGB efecto decoloración: de rojo a verde, luego azul.
14	Efecto de atenuación de colores.

Sincronización de proyectores (PEPLED252RGB)

F NCI NAMIENT :
acemos 5 cortes de corriente r pidos para poner a 0 la secuencia de colores en todos los pro ectores.
Seleccionamos el color o el cambio de colores deseado pulsando el interruptor con pulsaci n r pida.
na e seleccionado el color deseado, apagamos el equipo mas de 15 segundos hacemos la comprobaci n de tener el color deseado.

Power on/off
5 pulsaciones

Seleccionamos color o secuencia

Apagar el equipo
15 segundos

ESQUEMA DE CONEXION RGB / *RGB CIRCUIT DIAGRAM*

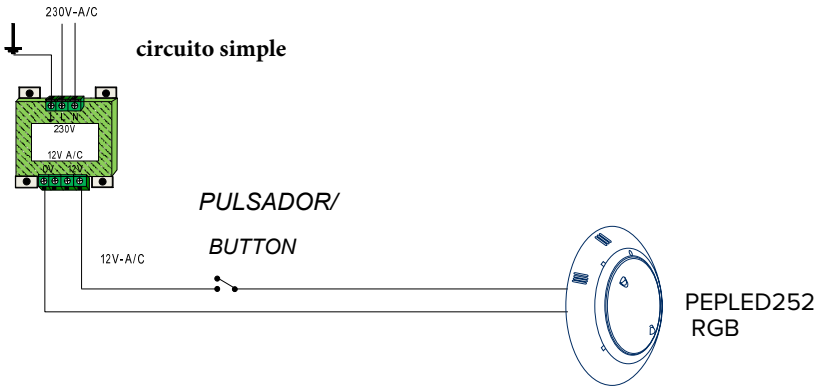

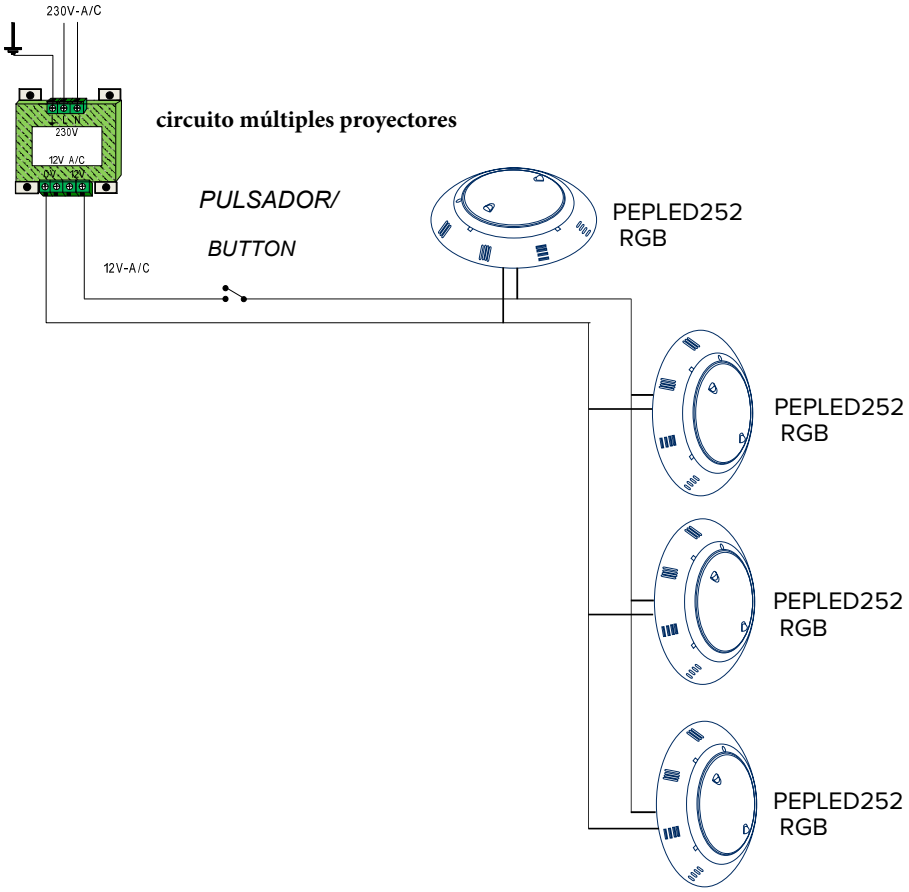

Cómo instalar correctamente el conector de luz exterior

Precaución de ingreso de agua y humedad en la lámpara a través del cable de alimentación IP68. De acuerdo con la investigación y las pruebas efectuadas. La infiltración de agua es uno de los mayores daños que causa a las productos de exteriores. La imagen de abajo muestra esas circunstancias típicas que tendrán lugar.

How to properly install the exterior light connector

Caution of water and moisture entering the lamp through the IP68 power cable. According to the investigation and the tests carried out. Water infiltration is one of the biggest damages it causes to outdoor products. The image below shows those typical circumstances that will take place.

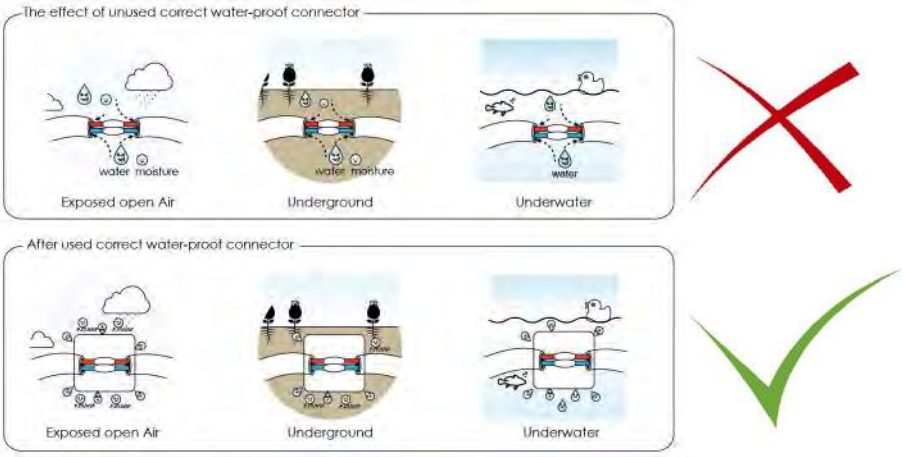

¿Por qué usar un conector resistente al agua?

Cuando se enciende el dispositivo la temperatura interna aumentará a medida que transcurra el tiempo de funcionamiento. Por el contrario cuando la lámpara deje de funcionar la temperatura disminuirá lentamente. este fenómeno causará el efecto sifón. La expansión térmica y la contracción hacen que las diferencias de presión de aire interior y exterior. El vapor se infiltrará en la carcasa a través de la entrada del cable tan pronto como la presión de aire interna sea menor que la externa. La infiltración es causada por varias conexiones incorrectas como la siguiente imagen.

Why use a water resistant connector?

When the device is turned on, the internal temperature will increase as the operating time elapses. On the contrary when the lamp stops working the temperature will decrease slowly. this phenomenon will cause the siphon effect. The thermal expansion and contraction make the differences of indoor and outdoor air pressure. The steam will infiltrate the housing through the cable entry as soon as the internal air pressure is less than the external pressure. Infiltration is caused by several incorrect connections like the following image.

Not coated the wire perfectly | Only using the water-proof tape | Junction exposed

Las mejores y más fáciles formas de evitar la filtración de agua son mediante el aislamiento directo. Recomendamos utilizar el conector impermeable como la imagen siguiente. el conector fue desarrollado especialmente para iluminaciones en el exterior para asegurarse de que el accesorio esté protegido.

The best and easiest ways to prevent the water filtration are by isolating directly

we recommmend using the waterproof connetor like thefollowing picture. the connector was developed especially for outdoors lightings to make sure the fixture is protected.

One input & one output (wire connect inside) | One input & two output (wire connect inside) | One input & two output (quick plug mode)

BSLIGHT

Iluminación Exterior

Outdoor lighting

PEPLEDMININOX-B

Caracteristicas tecnicas / *Technical data*

Alimentación/*power supply*	12VAc
Led driver	Entrada Tensión Continua
Ángulo/*angle*	120º
Tº de trabajo/*operating Tº*	–10ºC~60ºC
Cable de alimentación/*power cable*	2 X 0.75 mm2---1,5 m
Tipo de control/*dimmmable surpport*	----------
Material/*mounting sleeven*	ABC
Medidas/*outer dimensions*	150X32.5mm
Medidas Nicho/*recessed dimensions*	----------
Cubierta frontal/*Front cover housing*	----------
Grosor de vidrio templado/*Step tempered glass*	T=3mm

Referencia *Reference*	Color *Color*	Fluj.lum. *Lum.Flow*	consumo *Consume*	Protección *Protection*	Tipo de led *Light source*
PEPLEDMININOX-B	6000ºK	1200Lm	12W	IP68	2835

MEDIDAS/ *DIMENSIONS*

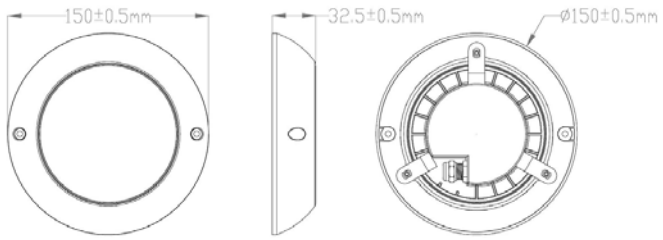

IMPORTANTE/*IMPORTEN*

（1）Haga agujeros y coloque el tapón de goma /
Punch holes and put in the rubber stopper

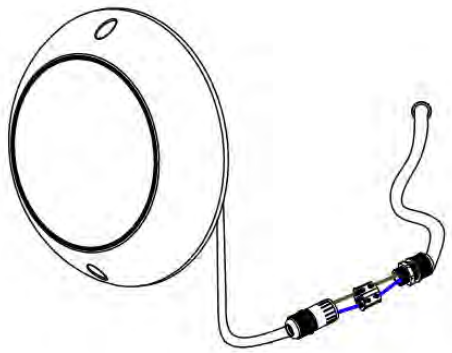

（2）Conectar cables /Connect wires

C/ Arabia 24, Pol.Ind. Congost 08520 Les Franqueses del Valles -Barcelona -España Tel: +34 938.618.578

e-mail: bslight@bslight.es web: www.bslight.es

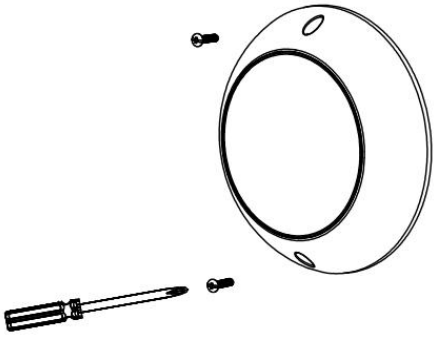

（3）Fijar la lámpara con tornillos / Fix the lamp with screws

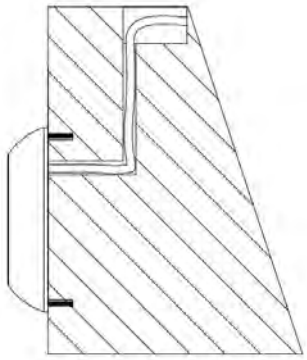

（4）Acabado / Finish

Esquema de conexion /Circuit diagram

circuito simple

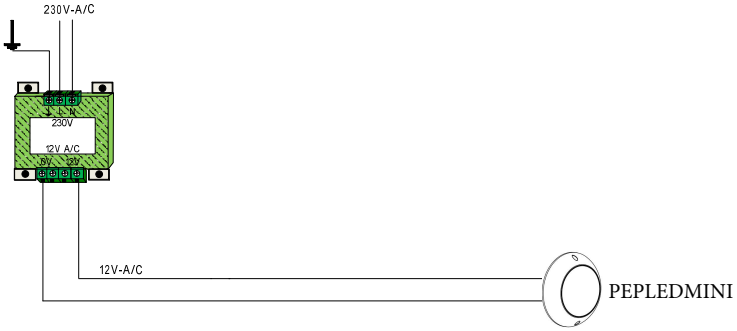

circuito múltiples proyectores

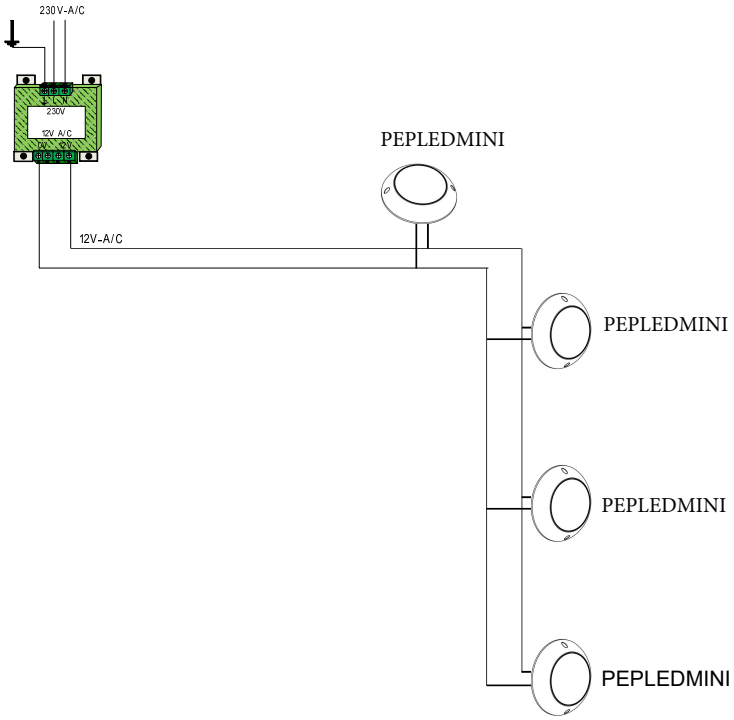

Cómo instalar correctamente el conector de luz exterior

Precaución de ingreso de agua y humedad en la lámpara a través del cable de alimentación IP68. De acuerdo con la investigación y las pruebas efectuadas. La infiltración de agua es uno de los mayores daños que causa a las productos de exteriores. La imagen de abajo muestra esas circunstancias típicas que tendrán lugar.

How to properly install the exterior light connector

Caution of water and moisture entering the lamp through the IP68 power cable. According to the investigation and the tests carried out. Water infiltration is one of the biggest damages it causes to outdoor products. The image below shows those typical circumstances that will take place.

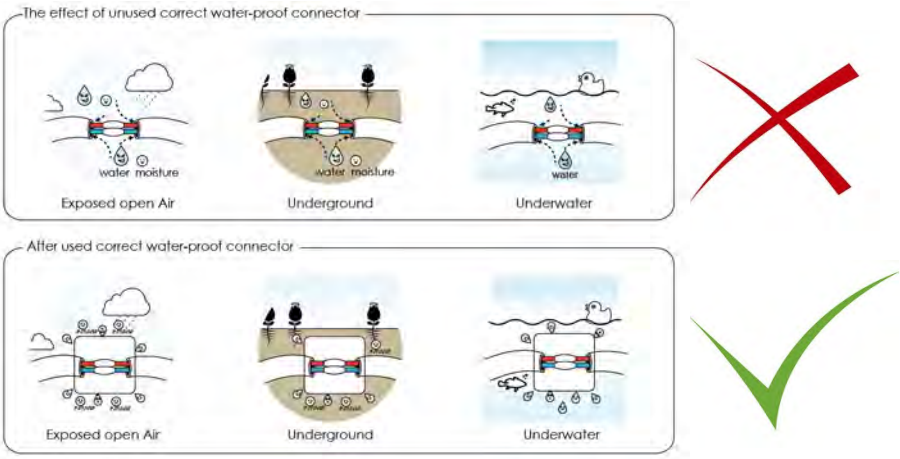

¿Por qué usar un conector resistente al agua?

Cuando se enciende el dispositivo la temperatura interna aumentará a medida que transcurra el tiempo de funcionamiento. Por el contrario cuando la lámpara deje de funcionar la temperatura disminuirá lentamente. este fenómeno causará el efecto sifón. La expansión térmica y la contracción hacen que las diferencias de presión de aire interior y exterior. El vapor se infiltrará en la carcasa a través de la entrada del cable tan pronto como la presión de aire interna sea menor que la externa. La infiltración es causada por varias conexiones incorrectas como la siguiente imagen.

Why use a water resistant connector?

When the device is turned on, the internal temperature will increase as the operating time elapses. On the contrary when the lamp stops working the temperature will decrease slowly. this phenomenon will cause the siphon effect. The thermal expansion and contraction make the differences of indoor and outdoor air pressure. The steam will infiltrate the housing through the cable entry as soon as the internal air pressure is less than the external pressure. Infiltration is caused by several incorrect connections like the following image.

Not coated the wire perfectly | Only using the water-proof tape | Junction exposed

Las mejores y más fáciles formas de evitar la filtración de agua son mediante el aislamiento directo. Recomendamos utilizar el conector impermeable como la imagen siguiente. el conector fue desarrollado especialmente para iluminaciones en el exterior para asegurarse de que el accesorio esté protegido.

The best and easiest ways to prevent the water filtration are by isolating directly

we recommmend using the waterproof connetor like thefollowing picture. the connector was developed especially for outdoors lightings to make sure the fixture is protected.

One input & one output (wire connect inside) | One input & two output (wire connect inside) | One input & two output (quick plug mode)

BSLIGHT

Iluminación Exterior

Outdoor lighting

PEPLEDMINI-BC

Caracteristicas tecnicas / *Technical data*

Alimentación/*power supply*	12VAc
Led driver	Entrada Tensión Continua
Ángulo/*angle*	120º
Tº de trabajo/*operating Tº*	–10ºC~60ºC
Cable de alimentación/*power cable*	2 X 0.75 mm2---1,5 m
Tipo de control/*dimmmable surpport*	----------
Material/*mounting sleeven*	ABC
Medidas/*outer dimensions*	150X32.5mm
Medidas Nicho/*recessed dimensions*	----------
Cubierta frontal/*Front cover housing*	----------
Grosor de vidrio templado/*Step tempered glass*	T=3mm

Referencia *Reference*	Color *Color*	Fluj.lum. *Lum.Flow*	consumo *Consume*	Protección *Protection*	Tipo de led *Light source*
PEPLEDMINI-BC	3000ºK	1200Lm	12W	IP68	2835

MEDIDAS/ *DIMENSIONS*

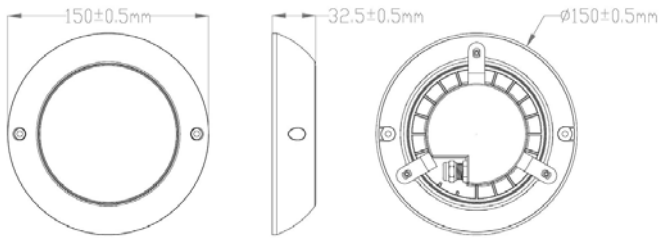

IMPORTANTE/*IMPORTEN*

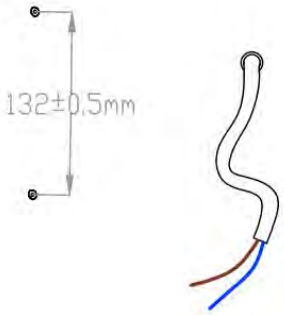

（1）Haga agujeros y coloque el tapón de goma /
Punch holes and put in the rubber stopper

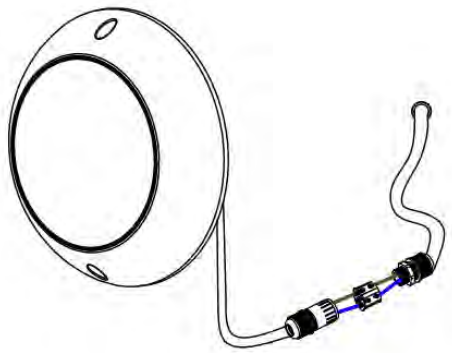

（2）Conectar cables /Connect wires

C/ Arabia 24, Pol.Ind. Congost 08520 Les Franqueses del Valles -Barcelona -España Tel: +34 938.618.578

e-mail: bslight@bslight.es web: www.bslight.es

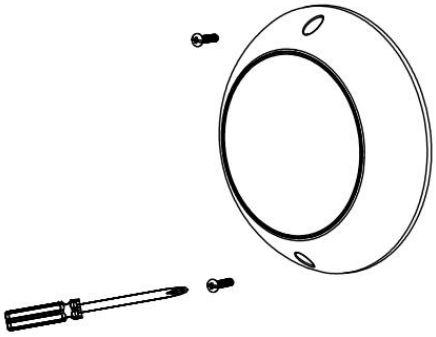

（3）Fijar la lámpara con tornillos / Fix the lamp with screws

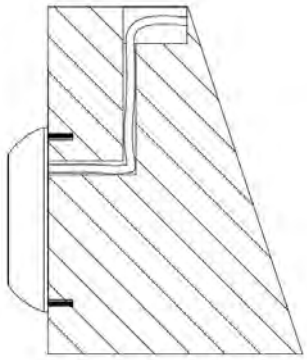

（4）Acabado / Finish

Esquema de conexion /Circuit diagram

circuito simple

circuito múltiples proyectores

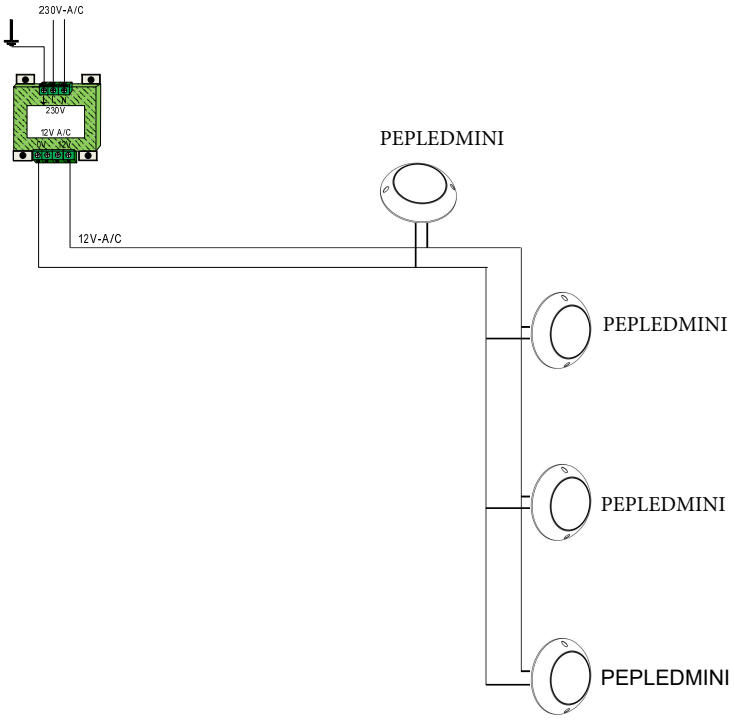

Cómo instalar correctamente el conector de luz exterior

Precaución de ingreso de agua y humedad en la lámpara a través del cable de alimentación IP68. De acuerdo con la investigación y las pruebas efectuadas. La infiltración de agua es uno de los mayores daños que causa a las productos de exteriores. La imagen de abajo muestra esas circunstancias típicas que tendrán lugar.

How to properly install the exterior light connector

Caution of water and moisture entering the lamp through the IP68 power cable. According to the investigation and the tests carried out. Water infiltration is one of the biggest damages it causes to outdoor products. The image below shows those typical circumstances that will take place.

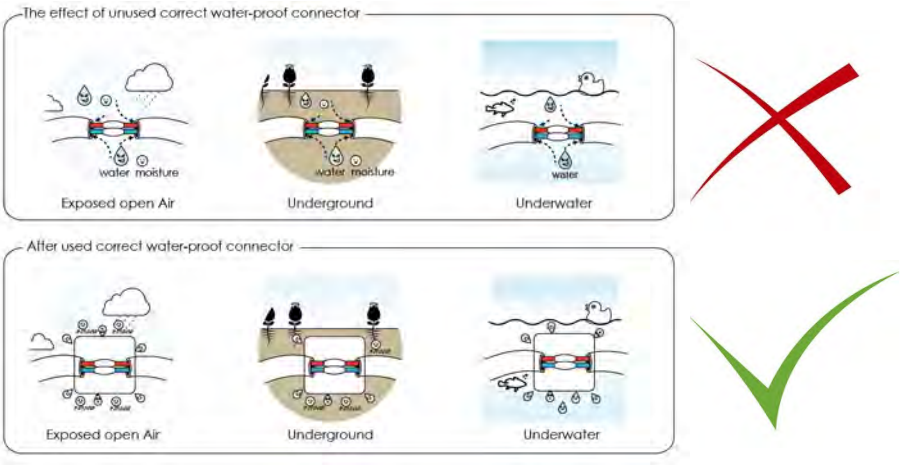

¿Por qué usar un conector resistente al agua?

Cuando se enciende el dispositivo la temperatura interna aumentará a medida que transcurra el tiempo de funcionamiento. Por el contrario cuando la lámpara deje de funcionar la temperatura disminuirá lentamente. este fenómeno causará el efecto sifón. La expansión térmica y la contracción hacen que las diferencias de presión de aire interior y exterior. El vapor se infiltrará en la carcasa a través de la entrada del cable tan pronto como la presión de aire interna sea menor que la externa. La infiltración es causada por varias conexiones incorrectas como la siguiente imagen.

Why use a water resistant connector?

When the device is turned on, the internal temperature will increase as the operating time elapses. On the contrary when the lamp stops working the temperature will decrease slowly. this phenomenon will cause the siphon effect. The thermal expansion and contraction make the differences of indoor and outdoor air pressure. The steam will infiltrate the housing through the cable entry as soon as the internal air pressure is less than the external pressure. Infiltration is caused by several incorrect connections like the following image.

Not coated the wire perfectly | Only using the water-proof tape | Junction exposed

Las mejores y más fáciles formas de evitar la filtración de agua son mediante el aislamiento directo. Recomendamos utilizar el conector impermeable como la imagen siguiente. el conector fue desarrollado especialmente para iluminaciones en el exterior para asegurarse de que el accesorio esté protegido.

The best and easiest ways to prevent the water filtration are by isolating directly

we recommmend using the waterproof connetor like thefollowing picture. the connector was developed especially for outdoors lightings to make sure the fixture is protected.

One input & one output (wire connect inside) | One input & two output (wire connect inside) | One input & two output (quick plug mode)

BSLIGHT

Iluminación Exterior

Outdoor lighting

FOMINIRGB-4H

Caracteristicas tecnicas / *Technical data*

Alimentación/ *power supply*	12Vac
Led driver	Entrada Tensión Alterna
Ángulo/ *angle*	120º
Tº de trabajo/ *operating Tº*	-10ºC~60ºC
Cable de alimentación/ *power cable*	H07RN-F 2x1.0mm
Tipo de control/ *dimmmable surpport*	RGB
Material/ *mounting sleeven*	ABS
Medidas/ *outer dimensions*	----------
Medidas Nicho/ *recessed dimensions*	----------
Cubierta frontal/ *Front cover housing*	----------
Grosor de vidrio templado/ *Step tempered glass*	T=3mm

Referencia *Reference*	Color *Color*	Fluj.lum. *Lum.Flow*	Consumo *Consume*	Protección *Protection*	Tipo de led *Light source*
FOMINIRGB-4H		90lm	5W	IP68	2835

Medidas/ *Dimensions*

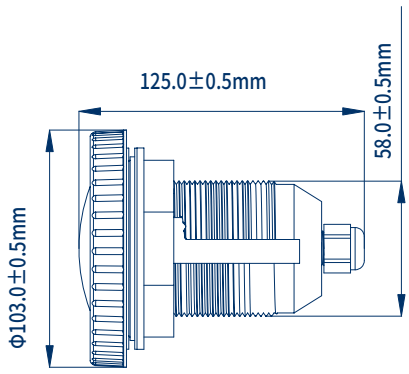

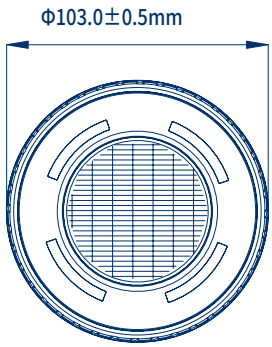

Importante/*Importen*

Para hacer el nicho de empotrar
usar un tubo 63 mm 6 atmosferas

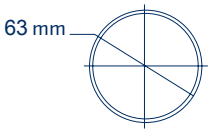

C/ Arabia 24, Pol.Ind. Congost 08520 Les Franqueses del Valles -Barcelona -España Tel: +34 938.618.578

e-mail: **bslight@bslight.es web: www.bslight.es**

Esquema de conexion RGB /RGB circuit diagram

Instalación circuito simple.

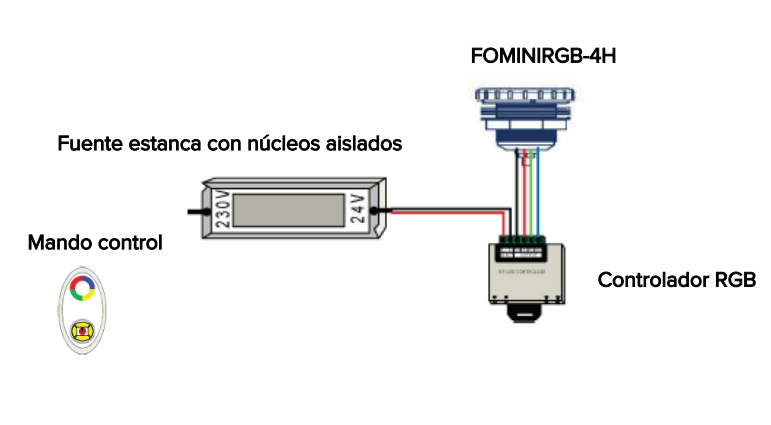

Instalación circuito multiple

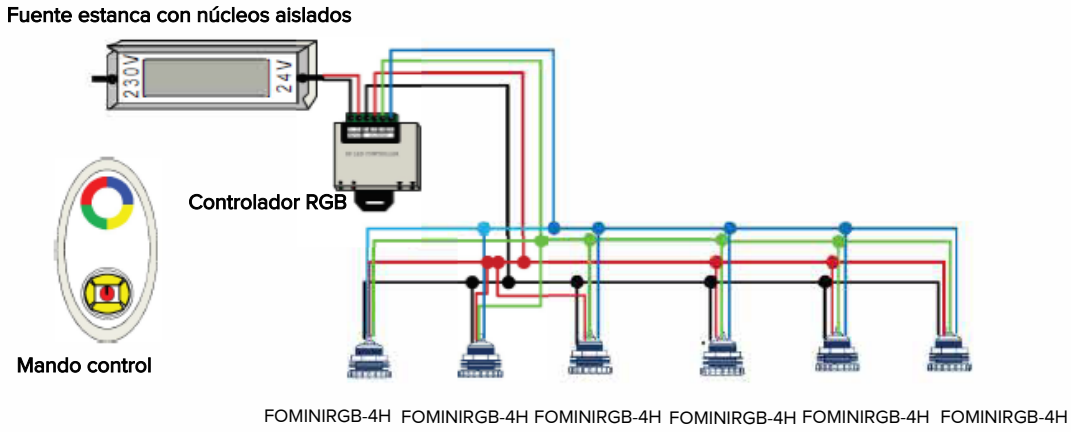

Cómo instalar correctamente el conector de luz exterior

Precaución de ingreso de agua y humedad en la lámpara a través del cable de alimentación IP68. De acuerdo con la investigación y las pruebas efectuadas. La infiltración de agua es uno de los mayores daños que causa a las productos de exteriores. La imagen de abajo muestra esas circunstancias típicas que tendrán lugar.

How to properly install the exterior light connector

Caution of water and moisture entering the lamp through the IP68 power cable. According to the investigation and the tests carried out. Water infiltration is one of the biggest damages it causes to outdoor products. The image below shows those typical circumstances that will take place.

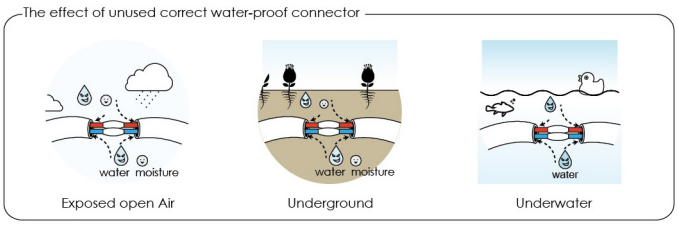

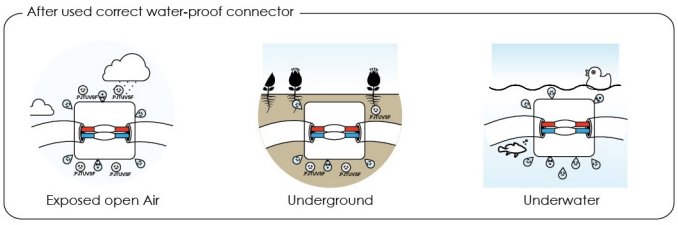

¿Por qué usar un conector resistente al agua?

Cuando se enciende el dispositivo la temperatura interna aumentará a medida que transcurra el tiempo de funcionamiento. Por el contrario cuando la lámpara deje de funcionar la temperatura disminuirá lentamente. este fenómeno causará el efecto sifón. La expansión térmica y la contracción hacen que las diferencias de presión de aire interior y exterior. El vapor se infiltrará en la carcasa a través de la entrada del cable tan pronto como la presión de aire interna sea menor que la externa. La infiltración es causada por varias conexiones incorrectas como la siguiente imagen.

Why use a water resistant connector?

When the device is turned on, the internal temperature will increase as the operating time elapses. On the contrary when the lamp stops working the temperature will decrease slowly. this phenomenon will cause the siphon effect. The thermal expansion and contraction make the differences of indoor and outdoor air pressure. The steam will infiltrate the housing through the cable entry as soon as the internal air pressure is less than the external pressure. Infiltration is caused by several incorrect connections like the following image.

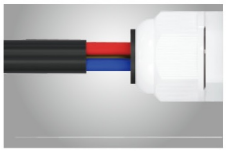

Not coated
the wire perfectly

Only using
the water-proof tape

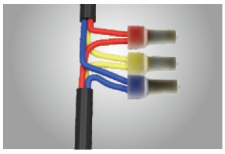

Junction exposed

Las mejores y más fáciles formas de evitar la filtración de agua son mediante el aislamiento directo. Recomendamos utilizar el conector impermeable como la imagen siguiente. el conector fue desarrollado especialmente para iluminaciones en el exterior para asegurarse de que el accesorio esté protegido.

The best and easiest ways to prevent the water filtration are by isolating directly

we recommmend using the waterproof connetor like thefollowing picture. the connector was developed especially for outdoors lightings to make sure the fixture is protected.

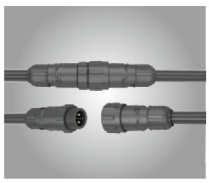

One input & one output
(wire connect inside)

One input & two output
(wire connect inside)

One input & two output
(quick plug mode)

Embellecedor **ABS** para proyector PAR56B-P

MEDIDAS

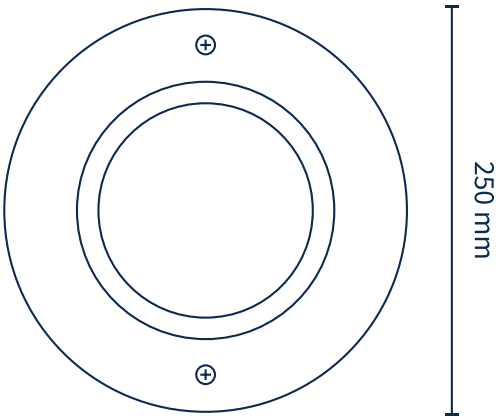

INSTALACION

C/ Arabia 24, Pol.Ind. Congost 08520 Les Franqueses del Valles -Barcelona -España Tel: +34 938.618.578
e-mail: bslight@bslight.es web: www.bslight.es

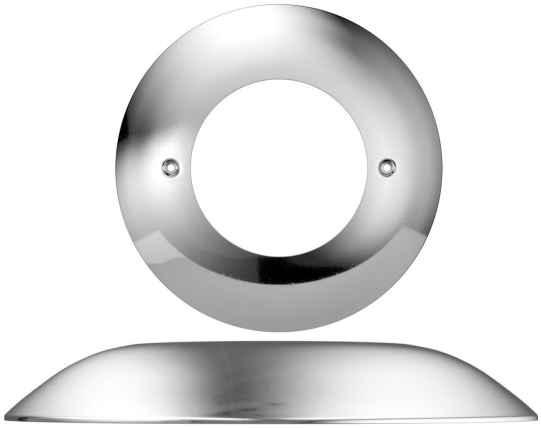

Inox316

ø293 mm

Aro embellecedor inox para proyectores planos.

Stainless steal beauty ring for flat spotlights.

Medidas/

Dimensions

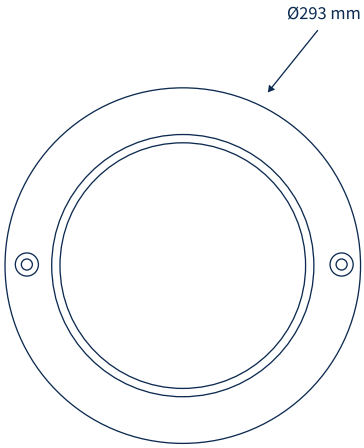

RGBCONTROLLER16

Caracteristicas tecnicas / *Technical data*

Alimentación/*power supply*	12V/ac
Tipo de control/*dimmmable surpport*	Señal tren de pulso
Material/*mounting sleeven*	Aluminum
Medidas Mando/*remote control dimensions*	132x52mm
Medidas Receptor/*Receiver dimensions*	160x71x26mm

Referencia *Reference*	Consumo *Consume*	Tensión *Voltage*	Cant. Max. Bombillas *Number of bulbs*	Largo Max.cable *Maximum wire*
RGBCONTROLLER16	8W	12Vac	20	100
AMPCONTROLLER	8W	12Vac		

MEDIDAS/ *DIMENSIONS*

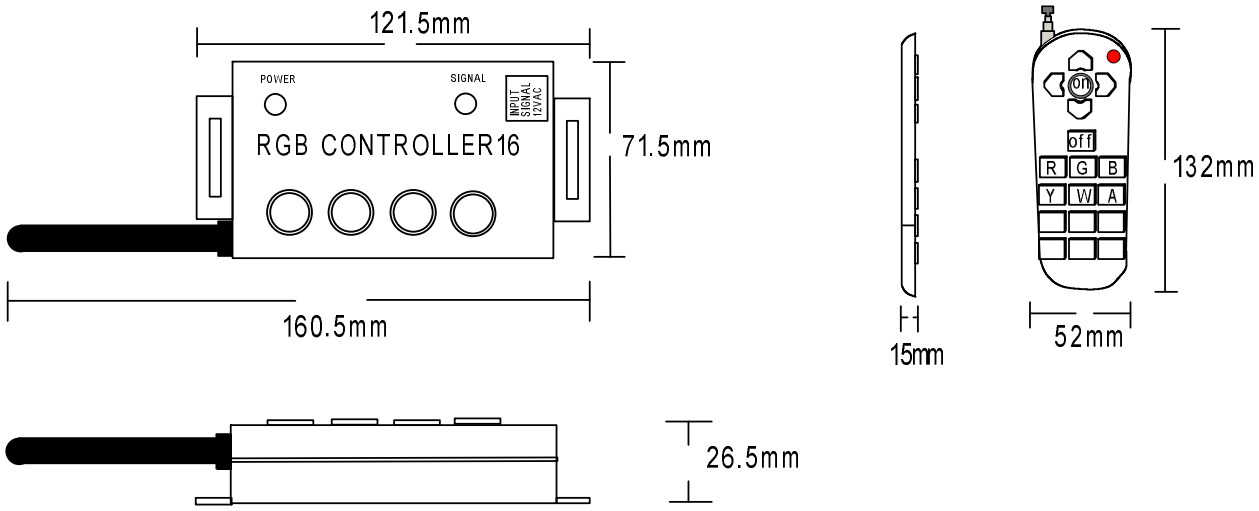

ESQUEMA DE CONEXION RGB /*RGB CIRCUIT DIAGRAM*

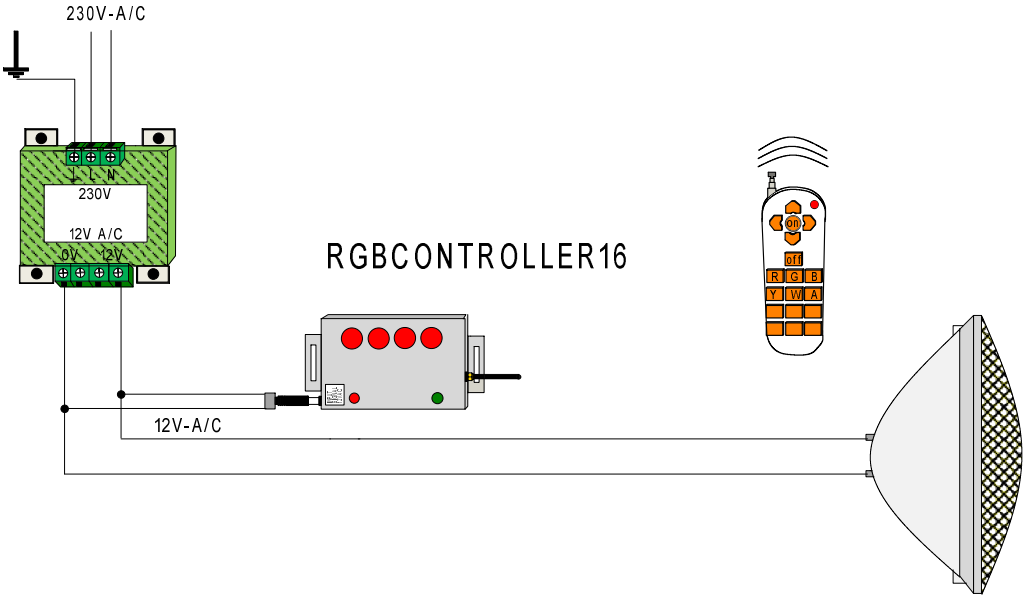

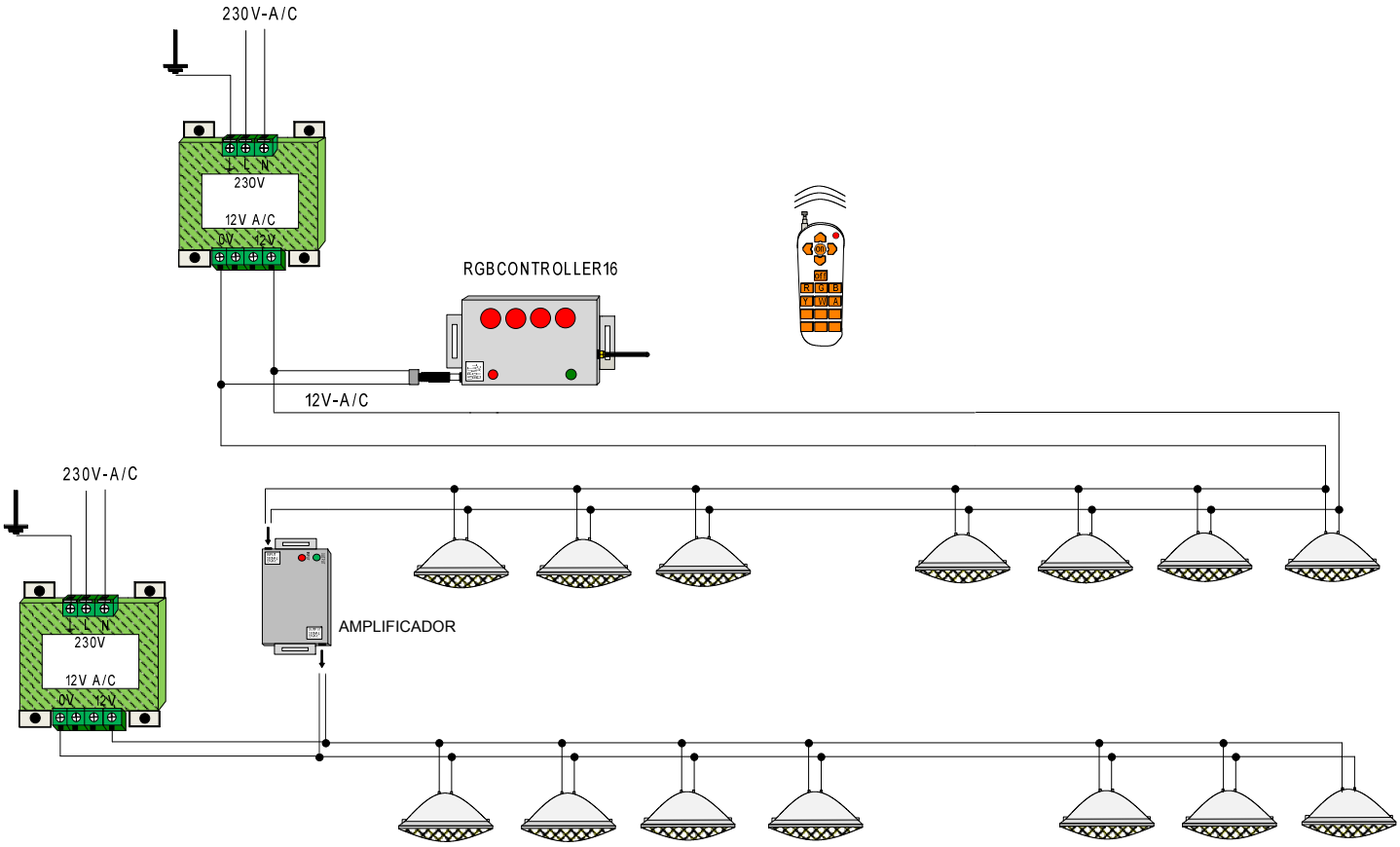

Controlador específico para bombilla PAR56, mini proyector y Proyector de superficie

RGB serie 16 de BSLIGHT.

INSTRUCCIONES PROGRAMACIÓN

Paso 1

Conecte el controlador RGBCONTROLLER16 a la salida del transformador 12VAC.

Pulsar la tecla ˆon/offˇ del receptor y la tecla "Off" del mando a distancia durante 3 segundos (los dos al mismo tiempo) . Se escuchará un pitido más largo que significara que el receptor y el mando emisor ya están codificados entre ellos.

Specific controller for PAR56 bulb, Mini projector and Surface projector

RGB series 16 of BSLIGHT.

INSTRUCTIONS PROGRAMMING

Step 1

Connect the RGBCONTROLLER16 controller to the output of the 12VAC transformer.

Press the "on / off" button on the receiver and the "Off" button on the remote control for 3 seconds (both at the same time). A longer beep will sound which means that the receiver and the transmitter command are already encoded between them.

Tecla On/Off del receptor y Tecla Off del mando

Paso 2

Pulsar la tecla ˆon/offˇ y la tecla "speed/briight+" del receptor durante 3 segundos hasta escuchar una señal acústica (los dos al mismo tiempo) . El receptor emitirá una señal acústica intermitente y todas las lámparas cambiaran a color rojo > verde> azul. Ya se puede utilizar el mando.

Step 2

Press the "on / off" key and the "speed / briight +" key of the receiver for 3 seconds until you hear an acoustic signal (both at the same time). The receiver will emit an intermittent acoustic signal and all lamps will change to red –> green–> blue. The control can now be used.

PRESIONAR "ON/OFF" y PRESIONAR "SPEED/BRIGHT" DURANTE 3 SEGUNDOS AMBOS AL MISMO TIEMPO

PRESS "ON / OFF" FOR 3 SECONDS PRESS "SPEED / BRIGHT" FOR 3 SECONDS AT THE SAME TIME

BS LIGHT

Iluminación Exterior

Outdoor lighting

PAR56B-P-B-UP
PAR56B-P-BC-UP

Caracteristicas tecnicas /*Technical data*

Alimentación/*power supply*	12VAc
Amperaje / *Amper*	2200mA
Ángulo/*angle*	120º
Tº de trabajo/*Operating temp.*	-20ºC~40ºC
Tº de alamacenamiento/*Storage temp.*	–20ºC~50ºC
Medidas/*Outer dimensions*	177x38.5mm

Referencia *Reference*	Color *Color*	Fluj.lum. *Lum.Flow*	consumo *Consume*	Protección *Protection*	Tipo de led *Light source*
PAR56-B-P-BC	3000K	1800lm	18W	IP68	2835
PAR56-B-P-B	6500K	1800lm	18W	IP68	2835

Medidas/*Dimensions*

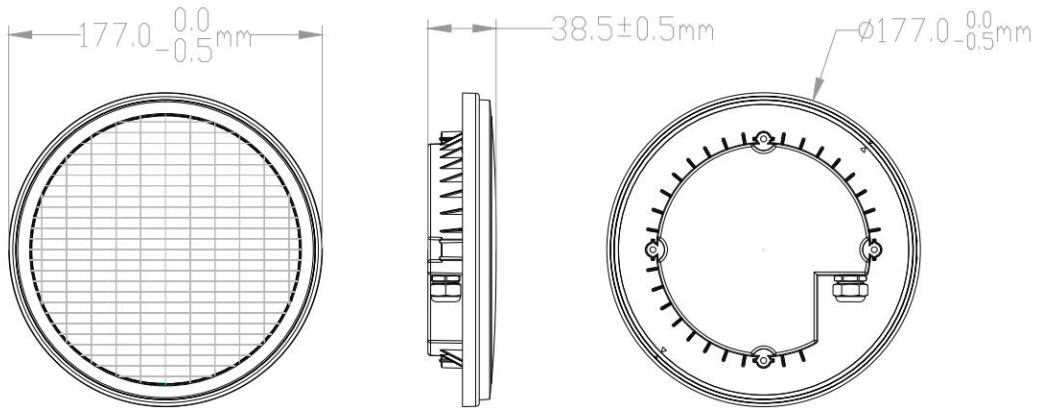

Importante/*Important*

1.Corte la energía antes de la instalación / Cut off the power before installation.
2.El accesorio debe ser instalado por un electricista certificado o con licencia. El cableado debe cumplir con el estándar eléctrico IEE o el estándar nacional / The fixture must be installed by a licensed or certified electrician. The wiring must comply with the IEE electrical standard or the national standard.
3.Necesita hacer un buen trabajo de impermeabilización y aislamiento antes de que la luz se conecte a las líneas eléctricas / You need to do a good job of waterproofing and insulation before the light connects to the power lines.
4.¡ÚNICAMENTE para uso bajo el agua! / For underwater use ONLY!
5.Prohibir tirar de él / Forbid pulling it

C/ Arabia 24, Pol.Ind. Congost 08520 Les Franqueses del Valles -Barcelona -España Tel: +34 938.615.115
e-mail: light@bsvelectronic.com www.bslight.es www.bsvelectronic.com

ESQUEMA DE CONEXION MONOCOLOR / *SINGLE-COLOR CIRCUIT DIAGRAM*

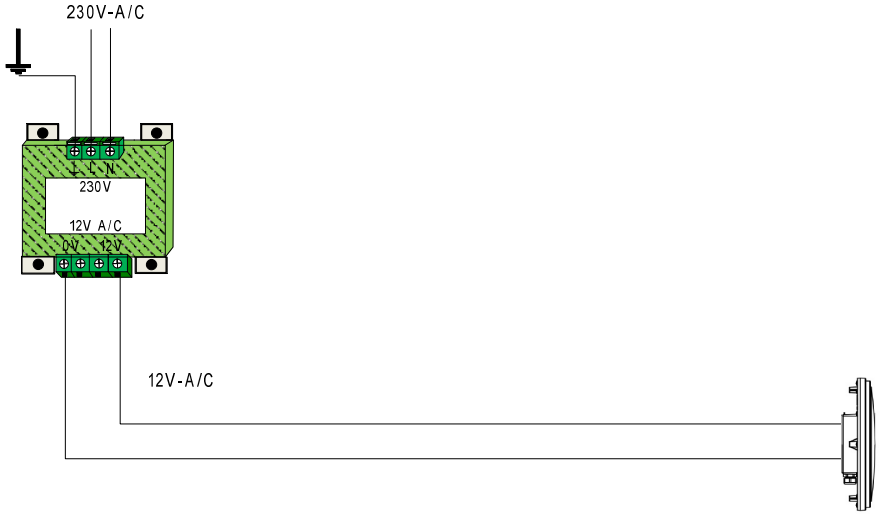

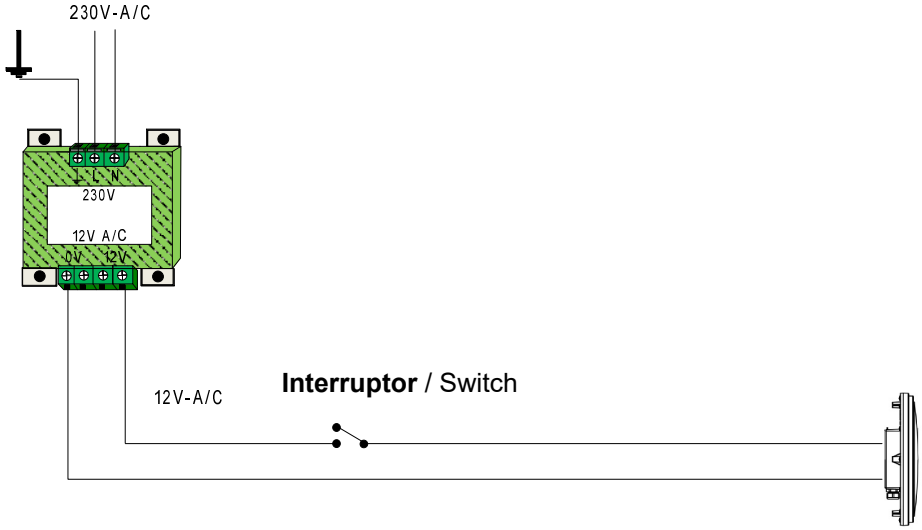

Cómo instalar correctamente el conector de luz exterior / How to properly install the exterior light connector

Precaución de ingreso de agua y humedad en la lámpara a través del cable de alimentación IP68. De acuerdo con la investigación y las pruebas efectuadas. La infiltración de agua es uno de los mayores daños que causa a las productos de exteriores. La imagen de abajo muestra esas circunstancias típicas que tendrán lugar.

Caution of water and moisture entering the lamp through the IP68 power cable. According to the investigation and the tests carried out. Water infiltration is one of the biggest damages it causes to outdoor products. The image below shows those typical circumstances that will take place.

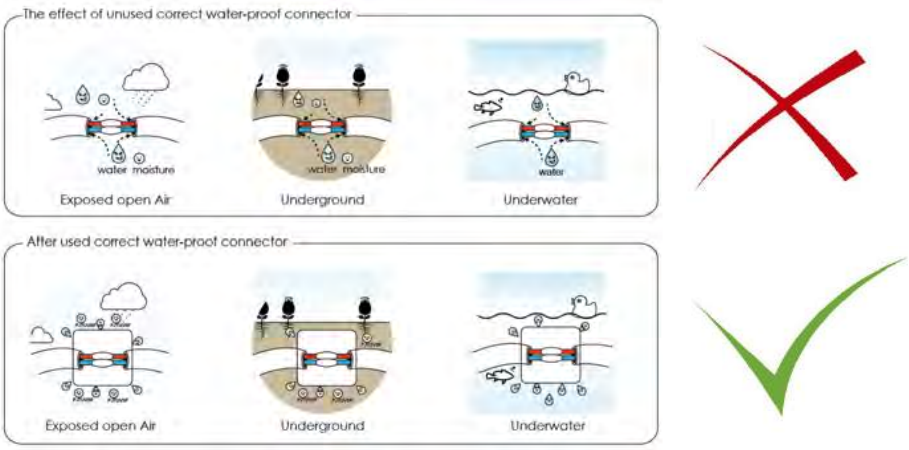

¿Por qué usar un conector resistente al agua? Why use a waterproof connector?

Cuando se enciende el dispositivo la temperatura interna aumentará a medida que transcurra el tiempo de funcionamiento. Por el contrario cuando la lámpara deje de funcionar la temperatura disminuirá lentamente. este fenómeno causará el efecto sifón. La expansión térmica y la contracción hacen que las diferencias de presión de aire interior y exterior. El vapor se infiltrará en la carcasa a través de la entrada del cable tan pronto como la presión de aire interna sea menor que la externa. La infiltración es causada por varias conexiones incorrectas como la siguiente imagen.

When the device is turned on, the internal temperature will increase as the operating time elapses. On the contrary when the lamp stops working the temperature will decrease slowly. this phenomenon will cause the siphon effect. The thermal expansion and contraction make the differences of indoor and outdoor air pressure. The steam will infiltrate the housing through the cable entry as soon as the internal air pressure is less than the external pressure. Infiltration is caused by several incorrect connections like the following image.

Not coated the wire perfectly | Only using the water-proof tape | Junction exposed

Las mejores y más fáciles formas de evitar la filtración de agua son mediante el aislamiento directo. Recomendamos utilizar el conector impermeable como la imagen siguiente. el conector fue desarrollado especialmente para iluminaciones en el exterior para asegurarse de que el accesorio esté protegido.

The best and easiest ways to prevent the water filtration are by isolating directly

we recommmend using the waterproof connetor like thefollowing picture. the connector was developed especially for outdoors lightings to make sure the fixture is protected.

One input & one output (wire connect inside) | One input & two output (wire connect inside) | One input & two output (quick plug mode)

BOMBILLA PAR 56

PAR56 BULB

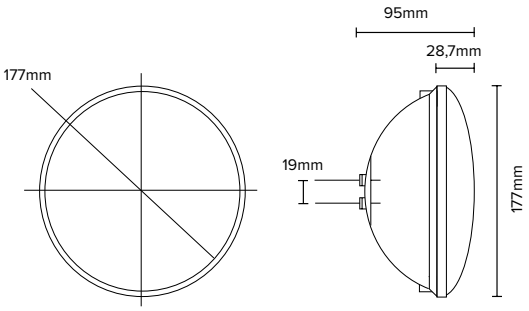

12V$_{AC}$ IP68

Referencia *Reference*	Temp. Color *Color Temp.*	Tipo LED *LED type*	Flujo luminoso *Lumen output*	Alimentación *Power Supply*	Consumo *Power*	Control *Control*	Medidas *Size*	IP *IP*
PAR56B252LED	6000 K	2835	1800lm	12V$_{AC}$	25W		177x95mm	68
PAR56B252LED-BC	3000 K	2835	1800lm	12V$_{AC}$	25W		177x95mm	68